平成30年６月５日（火）発行

守谷高校だより

六月五日（火）

6月2日（土）
本日の日程

関東高等学校大会兼
第64回関東高等学校選手権大会

茨城県予選を勝ち進んだ，男子ハンドボール部が，関東大会に出場してきました！！

男子ハンドボール部　がんばりました。

男子ハンドボールの関東大会が，埼玉県行田市にある行田市総合体育館で６月２日（土）に行われました。

１回戦の相手は，山梨県立都留高等学校でした。青のユニホームが本校の選手です。

応援には，保護者だけでなく，本校の女子ハンドボール部員，剣道部員も監督の引率で駆けつけました。

ベンチでも，監督をはじめ選手が一丸となって，守谷高校の勝利を願い試合の行方を見つめていました。
結果は，24対12で勝利しました。

鋭いシュートが何本も決まり，得点差をひらくことができました。
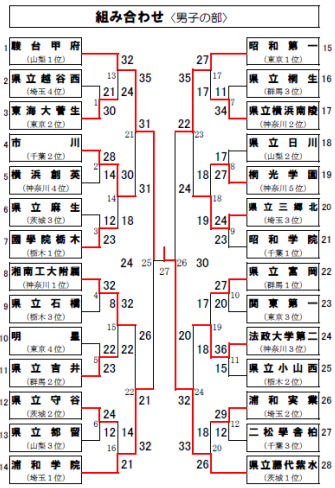
この後の２回戦では，埼玉県浦和学院に14対21で負け，という結果になりましたが，部員一同勝利を目指して熱い思いを伝えることのできた１日とすることができました。